Checkliste zur Angebotserstellung
Dati per offerte

Fax (0) 75 81-20 08-140 KNOLL
" T.M.M. (MI) 02 2367912
" T.M.M. (TO) 011 6281686

KNOLL
.It works

Vakuum-Rotationsfilter Typ VRF
Filtro rotante a vuoto tipo VRF

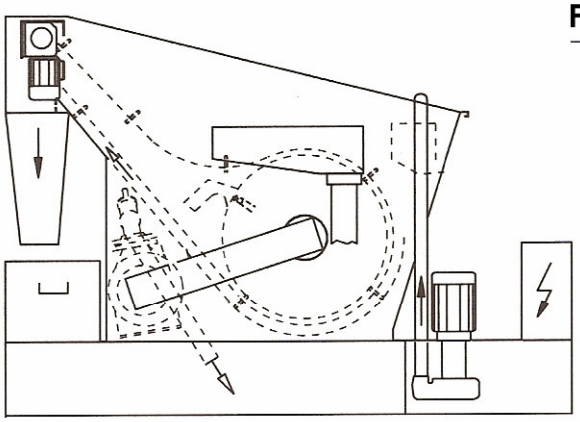

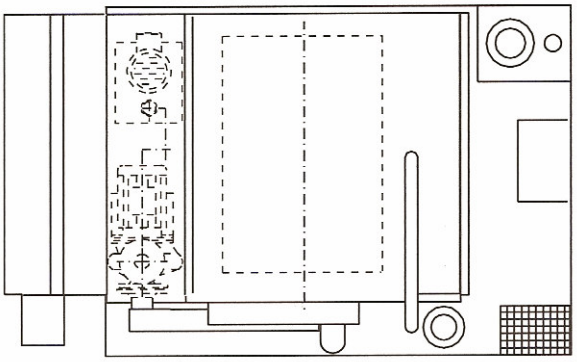

Kurzbeschreibung der Aufgabenstellung
breve descrizione funzioni di lavoro

_____

_____

Kühlschmierstoff/ refrigerante

☐ Nichtwassermischbarer Kühlschmierstoff/ refrigerante non miscelabile con acqua

Viskosität /viscosità *(mm²/s @ 40°C)* _____

☐ Öl / olio
Viskosität /viscosità *(mm²/s @ 40°C)* _____

☐ Kühlschmieremulsion/emulsione
Konzentration /concentraz. *(%)* _____

☐ Kühlschmierlösung/soluzione
Konzentration /concentraz. *(%)* _____

☐ Sonstiger Kühlschmierstoff / altri refrigeranti

_____

Wasserhärte (dH) / durezza acqua *(dH)* _____

Fremdöleintrag / olii estranei

☐ niedrig /scarsi

☐ mittel /medi

☐ hoch /alti

Spänewerkstoff /materiale trucioli _____

Spänemenge /quantità trucioli _____

Bearbeitungsmaschine /processo di lavoro

Hersteller/ produttore macchina _____

Typ/ tipo _____

Anzahl/ numero _____

Auslaufhöhe/ altezza ritorno in macchina (mm) _____

Bearbeitungsverfahren/operazioni macchina

☐ Bohren /foratura
☐ Drehen/tornitura
☐ Fräsen /fresatura
☐ Reiben/alesatura
☐ Räumen /brocciatura
☐ Schleifen /rettifica
☐ Honen / lappatura
☐ Sonstige /altro _____

Pumpen / pompe

Versorgungspumpen/ pompe d'alimentazione

Q (l/min)= _____ pressione P (bar) _____

Q (l/min)= _____ pressione P (bar) _____

Rückförderpumpe/pompe di ritorno

Q (l/min)= _____ pressione P (bar) _____

Grado di filtrazione _____

Anmerkungen / ***note***

_____

_____

8666 CHK/08.97 MU